SCHEDA PRODOTTO

Fondale Luminoso Bulldog 100 x 250 cm Bifacciale

- **Display illuminato stabile e impressionante fino a 300 cm di altezza**
- **Installazione rapida passo dopo passo senza attrezzi**
- **Esposizione bifacciale**

SCHEDA PRODOTTO

Fondale Luminoso Bulldog 100 x 250 cm Bifacciale

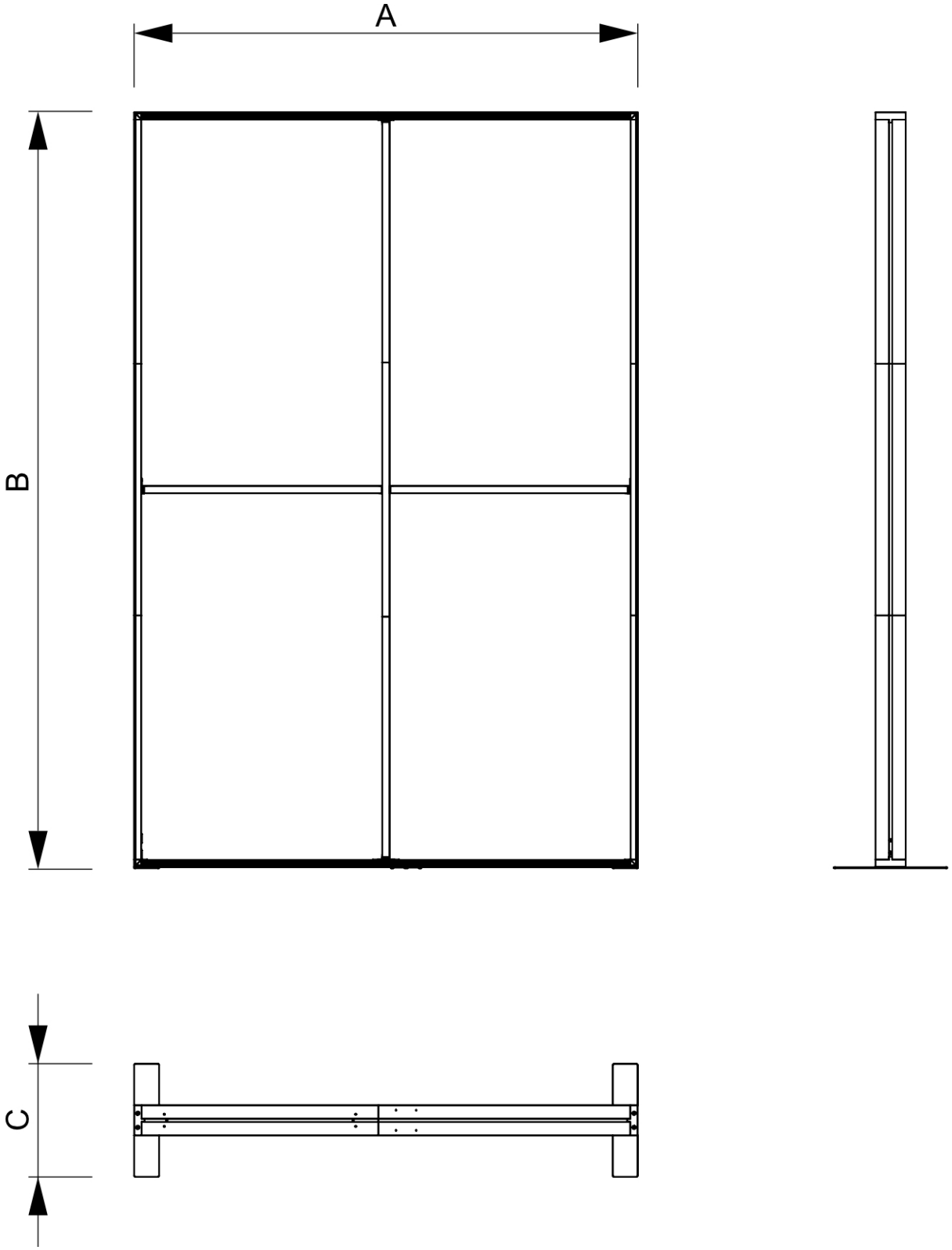

SCHEDA PRODOTTO

Fondale Luminoso Bulldog 100 x 250 cm Bifacciale

INFORMAZIONI DI BASE

SKU	Sizes (mm) (A x B x C)	Formato (mm)	Dimensioni visibili (mm) (VXxVY)	Distanza tra i fori (mm) (XxY)
BBOXPFD100-250	1000 x 2510 x 450	1000 x 2500 mm	1000 x 2500 mm	-

Orientamento	Weight (kg)
Verticale	18,90

PARAMETRI ELETTRICI

Illuminazione	olore dell'illuminazione (	Luminosity (cd)	Intensità luminosa (lx)	Potenza (W)
SÌ	+/- 6500 K	-	9300	96 W

INFORMAZIONI SULL'IMBALLAGGIO

Unità di imballaggio 1 (mm)	Unità di imballaggio 2 (mm)	Unità di imballaggio 3 (mm)
1200 x 410 x 360	-	-

Numero di pezzi della tavolozza	Peso del pallet (kg)	Tipo di tavolozza
-	-	-

ALTRE INFORMAZIONI

Product certifications	EAN
No	8596052218835

SCHEDA PRODOTTO

Fondale Luminoso Bulldog 100 x 300 cm Bifacciale

- **Display illuminato stabile e impressionante fino a 300 cm di altezza**
- **Installazione rapida passo dopo passo senza attrezzi**
- **Esposizione bifacciale**

SCHEDA PRODOTTO

Fondale Luminoso Bulldog 100 x 300 cm Bifacciale

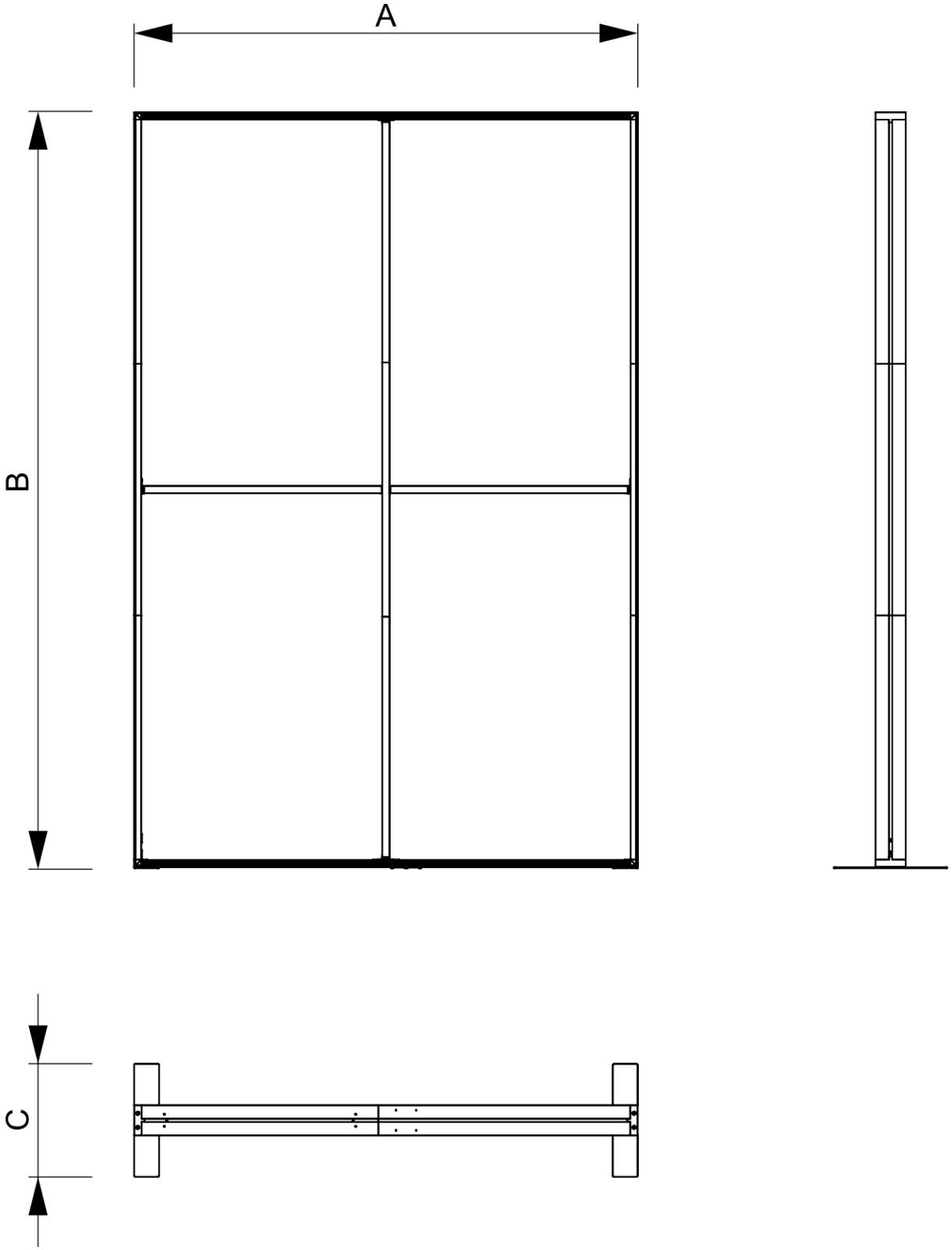

SCHEDA PRODOTTO

Fondale Luminoso Bulldog 100 x 300 cm Bifacciale

INFORMAZIONI DI BASE

SKU	Sizes (mm) (A x B x C)	Formato (mm)	Dimensioni visibili (mm) (VXxVY)	Distanza tra i fori (mm) (XxY)
BBOXPFD100-300	1000 x 3010 x 450	1000 x 3000 mm	1000 x 3000 mm	-

Orientamento	Weight (kg)
Verticale	20,00

PARAMETRI ELETTRICI

Illuminazione	olore dell'illuminazione (	Luminosity (cd)	Intensità luminosa (lx)	Potenza (W)
SÌ	+/- 6500 K	-	9300	96 W

INFORMAZIONI SULL'IMBALLAGGIO

Unità di imballaggio 1 (mm)	Unità di imballaggio 2 (mm)	Unità di imballaggio 3 (mm)
1190 x 410 x 360	-	-

Numero di pezzi della tavolozza	Peso del pallet (kg)	Tipo di tavolozza
-	-	-

ALTRE INFORMAZIONI

Product certifications	EAN
No	8596052212772

SCHEDA PRODOTTO

Fondale Luminoso Bulldog 200 x 250 cm Bifacciale

- **Display illuminato stabile e impressionante fino a 300 cm di altezza**
- **Installazione rapida passo dopo passo senza attrezzi**
- **Esposizione bifacciale**

SCHEDA PRODOTTO

Fondale Luminoso Bulldog 200 x 250 cm Bifacciale

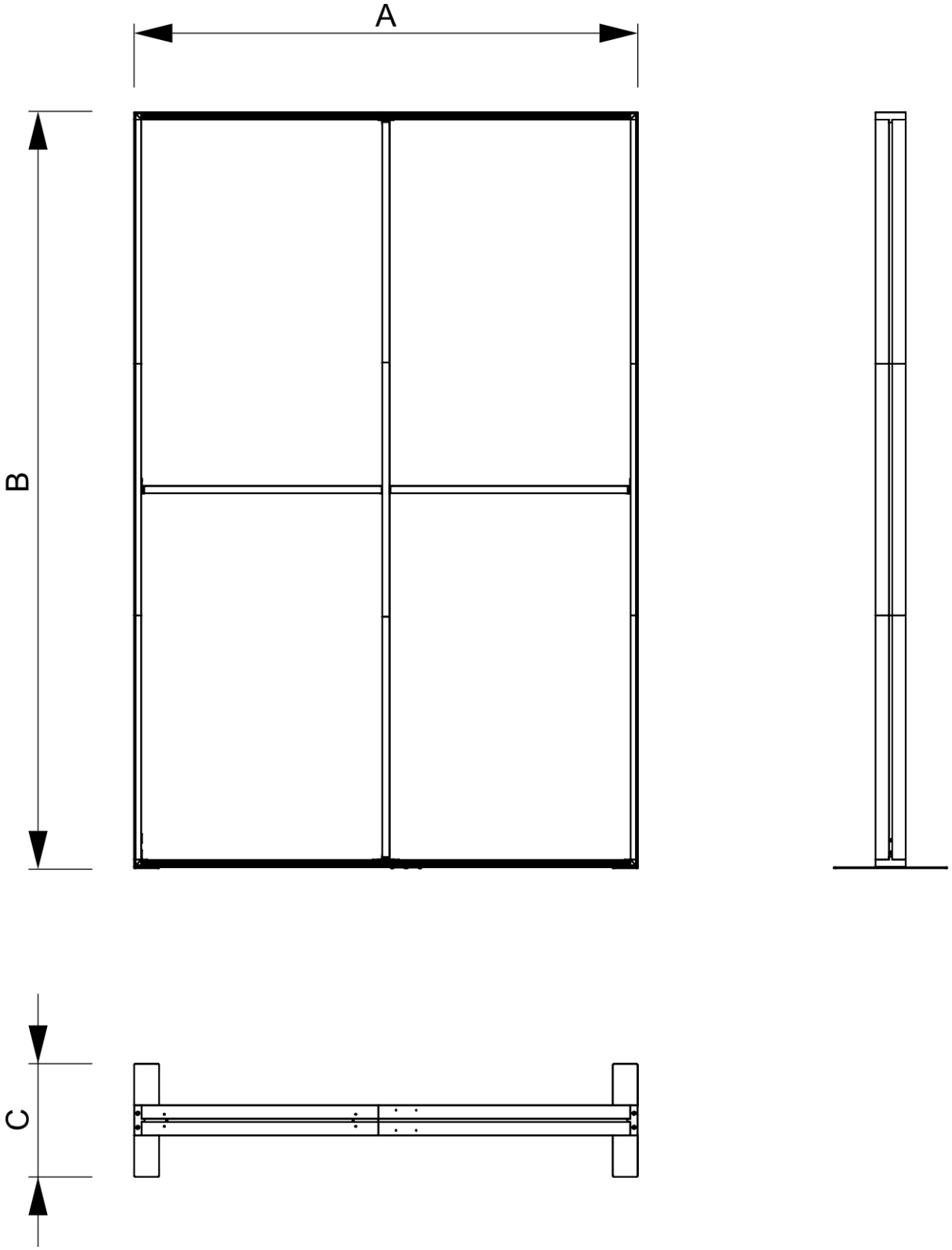

SCHEDA PRODOTTO

Fondale Luminoso Bulldog 200 x 250 cm Bifacciale

INFORMAZIONI DI BASE

SKU	Sizes (mm) (A x B x C)	Formato (mm)	Dimensioni visibili (mm) (VXxVY)	Distanza tra i fori (mm) (XxY)
BBOXPFD200-250	2000 x 2510 x 450	2000 x 2500 mm	2000 x 2500 mm	-

Orientamento	Weight (kg)
Verticale	24,00

PARAMETRI ELETTRICI

Illuminazione	olore dell'illuminazione (	Luminosity (cd)	Intensità luminosa (lx)	Potenza (W)
SÌ	+/- 6500 K	-	9300	204 W

INFORMAZIONI SULL'IMBALLAGGIO

Unità di imballaggio 1 (mm)	Unità di imballaggio 2 (mm)	Unità di imballaggio 3 (mm)
1220 x 560 x 360	-	-

Numero di pezzi della tavolozza	Peso del pallet (kg)	Tipo di tavolozza
-	-	-

ALTRE INFORMAZIONI

Product certifications	EAN
No	8596052218842

SCHEDA PRODOTTO

Fondale Luminoso Bulldog 200 x 300 cm Bifacciale

- **Display illuminato stabile e impressionante fino a 300 cm di altezza**
- **Installazione rapida passo dopo passo senza attrezzi**
- **Esposizione bifacciale**

SCHEDA PRODOTTO

Fondale Luminoso Bulldog 200 x 300 cm Bifacciale

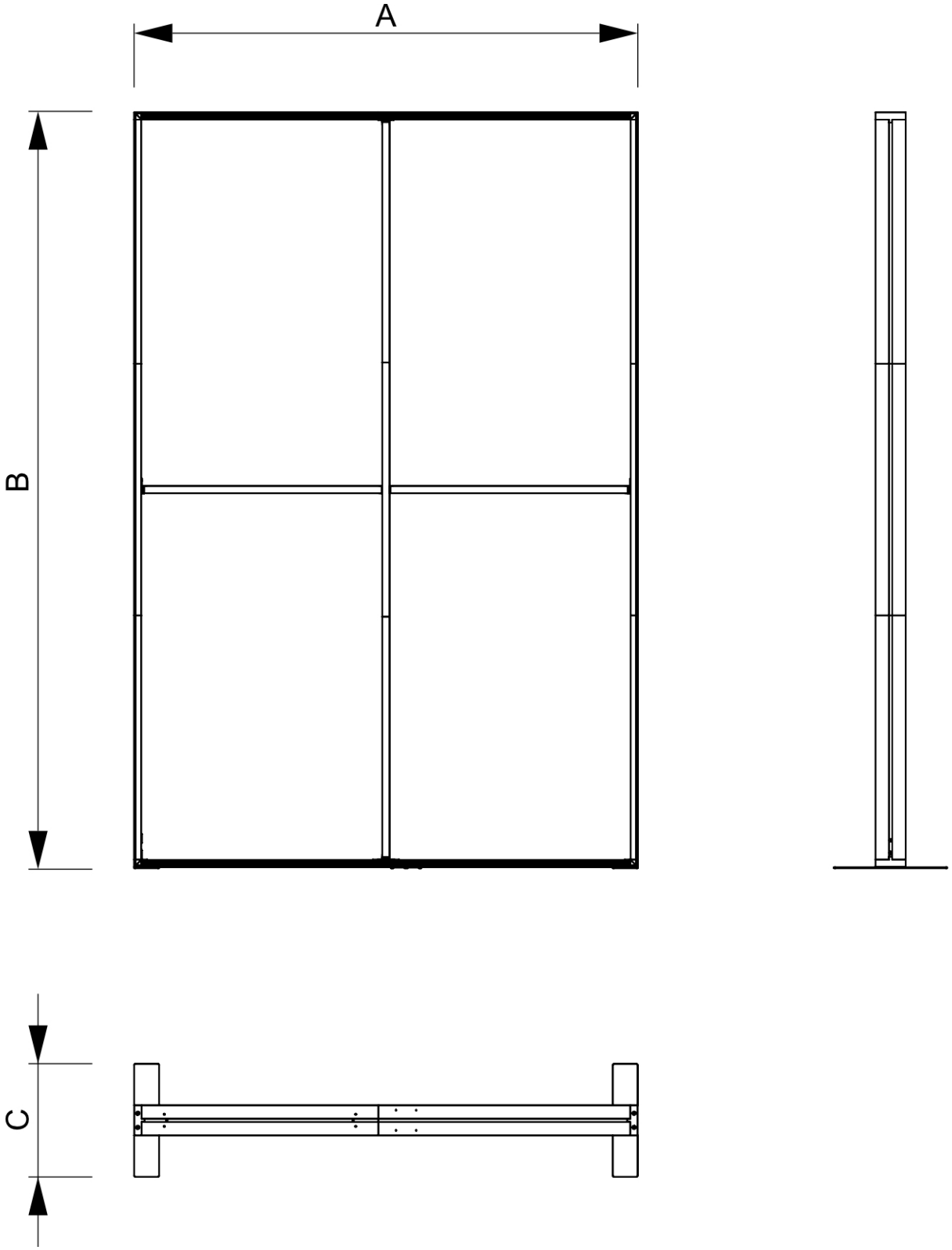

SCHEDA PRODOTTO

Fondale Luminoso Bulldog 200 x 300 cm Bifacciale

INFORMAZIONI DI BASE

SKU	Sizes (mm) (A x B x C)	Formato (mm)	Dimensioni visibili (mm) (VXxVY)	Distanza tra i fori (mm) (XxY)
BBOXPFD200-300	2000 x 3010 x 450	2000 x 3000 mm	2000 x 3000 mm	-

Orientamento	Weight (kg)
Verticale	26,00

PARAMETRI ELETTRICI

Illuminazione	olore dell'illuminazione (	Luminosity (cd)	Intensità luminosa (lx)	Potenza (W)
SÌ	+/- 6500 K	-	9300	204 W

INFORMAZIONI SULL'IMBALLAGGIO

Unità di imballaggio 1 (mm)	Unità di imballaggio 2 (mm)	Unità di imballaggio 3 (mm)
1220 x 560 x 360	-	-

Numero di pezzi della tavolozza	Peso del pallet (kg)	Tipo di tavolozza
-	-	-

ALTRE INFORMAZIONI

Product certifications	EAN
No	8596052212789

SCHEDA PRODOTTO

Fondale Luminoso Bulldog 300 x 250 cm Bifacciale

- **Display illuminato stabile e impressionante fino a 300 cm di altezza**
- **Installazione rapida passo dopo passo senza attrezzi**
- **Esposizione bifacciale**

SCHEDA PRODOTTO

Fondale Luminoso Bulldog 300 x 250 cm Bifacciale

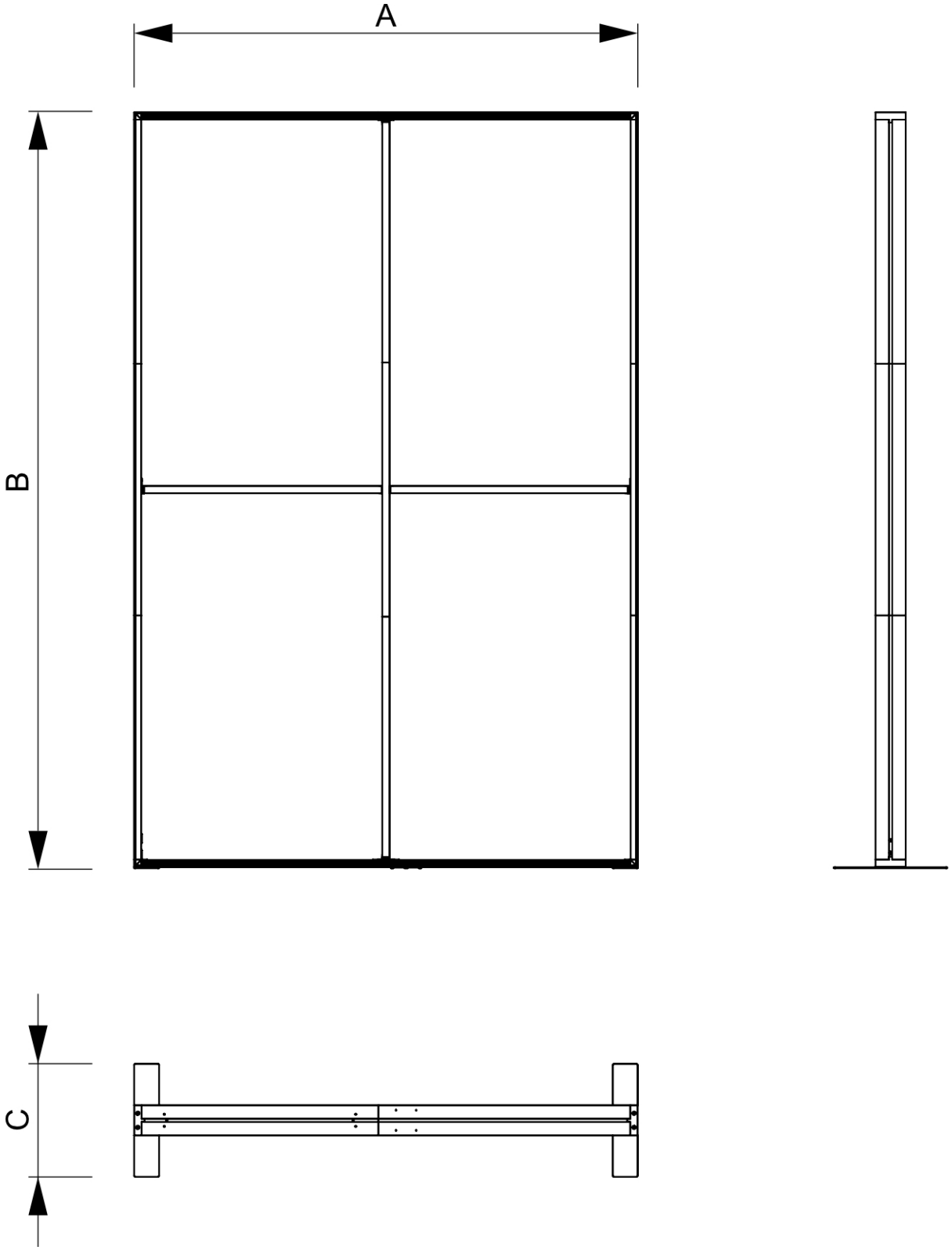

SCHEDA PRODOTTO

Fondale Luminoso Bulldog 300 x 250 cm Bifacciale

INFORMAZIONI DI BASE

SKU	Sizes (mm) (A x B x C)	Formato (mm)	Dimensioni visibili (mm) (VXxVY)	Distanza tra i fori (mm) (XxY)
BBOXPFD300-250	3000 x 2510 x 450	3000 x 2500 mm	3000 x 2500 mm	-

Orientamento	Weight (kg)
Verticale	29,70

PARAMETRI ELETTRICI

Illuminazione	olore dell'illuminazione (	Luminosity (cd)	Intensità luminosa (lx)	Potenza (W)
SÌ	+/- 6500 K	-	9300	264 W

INFORMAZIONI SULL'IMBALLAGGIO

Unità di imballaggio 1 (mm)	Unità di imballaggio 2 (mm)	Unità di imballaggio 3 (mm)
1230 x 570 x 360	-	-

Numero di pezzi della tavolozza	Peso del pallet (kg)	Tipo di tavolozza
-	-	-

ALTRE INFORMAZIONI

Product certifications	EAN
No	8596052218859

SCHEDA PRODOTTO

Fondale Luminoso Bulldog 300 x 300 cm Bifacciale

- **Display illuminato stabile e impressionante fino a 300 cm di altezza**
- **Installazione rapida passo dopo passo senza attrezzi**
- **Esposizione bifacciale**

SCHEDA PRODOTTO

Fondale Luminoso Bulldog 300 x 300 cm Bifacciale

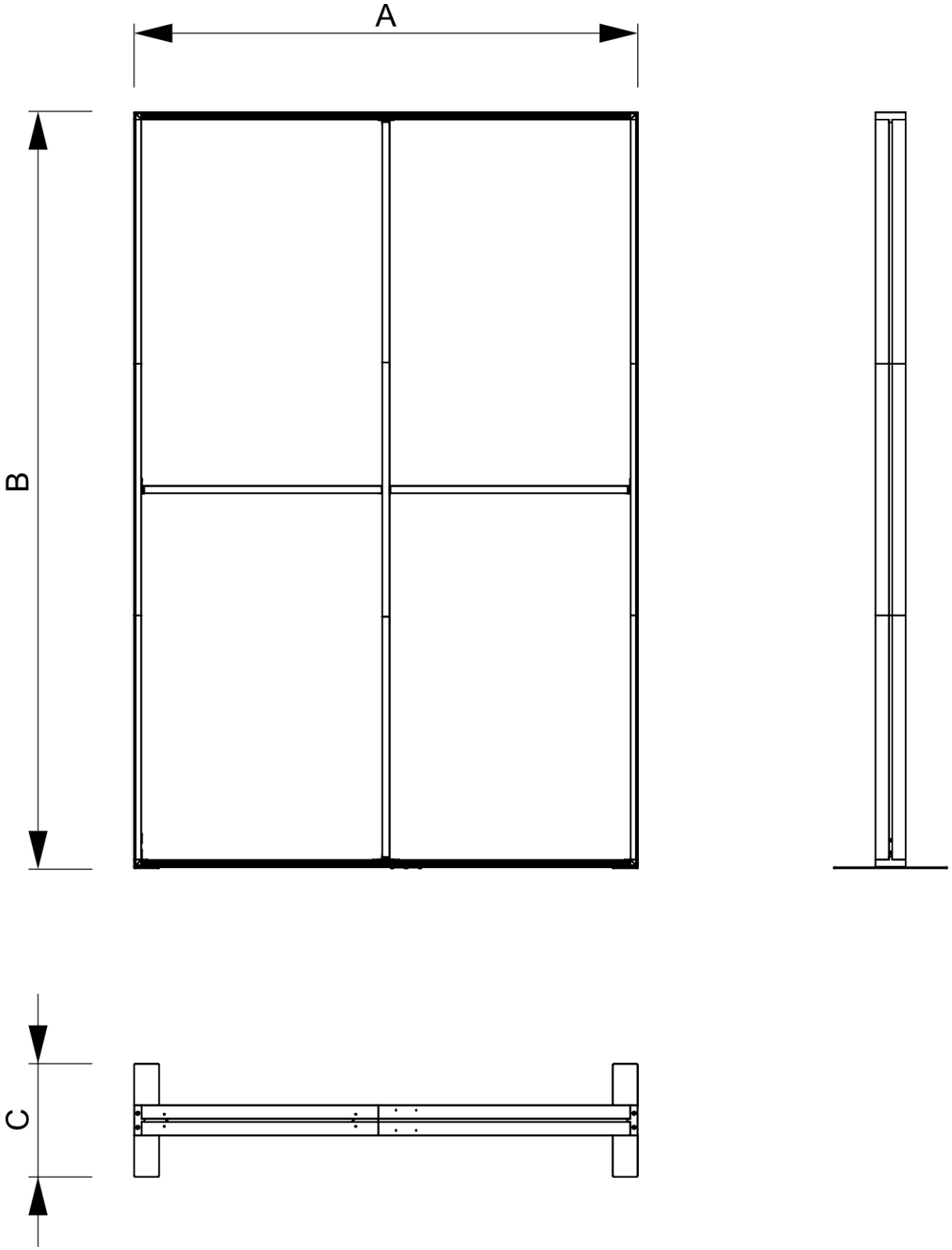

SCHEDA PRODOTTO

Fondale Luminoso Bulldog 300 x 300 cm Bifacciale

INFORMAZIONI DI BASE

SKU	Sizes (mm) (A x B x C)	Formato (mm)	Dimensioni visibili (mm) (VXxVY)	Distanza tra i fori (mm) (XxY)
BBOXPFD300-300	3000 x 3010 x 450	3000 x 3000 mm	3000 x 3000 mm	-

Orientamento	Weight (kg)
Verticale	31,10

PARAMETRI ELETTRICI

Illuminazione	olore dell'illuminazione (	Luminosity (cd)	Intensità luminosa (lx)	Potenza (W)
SÌ	+/- 6500 K	-	9300	264 W

INFORMAZIONI SULL'IMBALLAGGIO

Unità di imballaggio 1 (mm)	Unità di imballaggio 2 (mm)	Unità di imballaggio 3 (mm)
1240 x 570 x 370	-	-

Numero di pezzi della tavolozza	Peso del pallet (kg)	Tipo di tavolozza
-	-	-

ALTRE INFORMAZIONI

Product certifications	EAN
No	8596052212796

SCHEDA PRODOTTO

Fondale luminoso Bulldog 600 x 250 cm Bifacciale

- **Display illuminato stabile e impressionante fino a 300 cm di altezza**
- **Installazione rapida passo dopo passo senza attrezzi**
- **Esposizione bifacciale**

SCHEDA PRODOTTO

Fondale luminoso Bulldog 600 x 250 cm Bifacciale

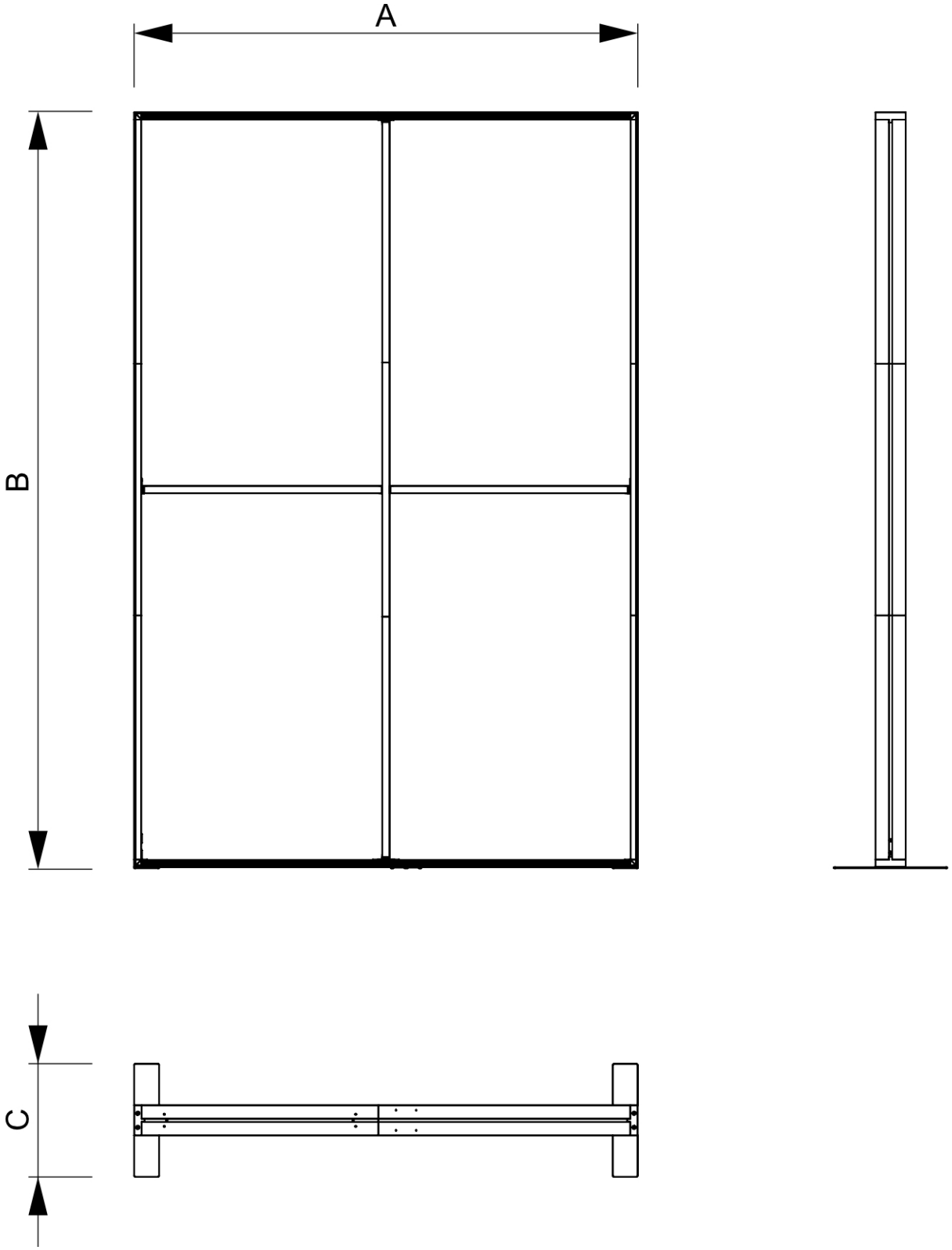

SCHEDA PRODOTTO

Fondale luminoso Bulldog 600 x 250 cm Bifacciale

INFORMAZIONI DI BASE

SKU	Sizes (mm) (A x B x C)	Formato (mm)	Dimensioni visibili (mm) (VXxVY)	Distanza tra i fori (mm) (XxY)
BBOXPFD600-250	6000 x 2510 x 450	6000 x 2500 mm	6000 x 2500 mm	-

Orientamento	Weight (kg)
Orizzontale	49,50

PARAMETRI ELETTRICI

Illuminazione	olore dell'illuminazione (	Luminosity (cd)	Intensità luminosa (lx)	Potenza (W)
SÌ	+/- 6500 K	-	9300	2 x 264 W

INFORMAZIONI SULL'IMBALLAGGIO

Unità di imballaggio 1 (mm)	Unità di imballaggio 2 (mm)	Unità di imballaggio 3 (mm)
1230 x 560 x 360	1210 x 530 x 180	-

Numero di pezzi della tavolozza	Peso del pallet (kg)	Tipo di tavolozza
-	-	-

ALTRE INFORMAZIONI

Product certifications	EAN
No	8596052218866

SCHEDA PRODOTTO

Fondale Luminoso Bulldog 600 x 300 cm Bifacciale

- **Display illuminato stabile e impressionante fino a 300 cm di altezza**
- **Installazione rapida passo dopo passo senza attrezzi**
- **Esposizione bifacciale**

SCHEDA PRODOTTO

Fondale Luminoso Bulldog 600 x 300 cm Bifacciale

INFORMAZIONI DI BASE

SKU	Sizes (mm) (A x B x C)	Formato (mm)	Dimensioni visibili (mm) (VXxVY)	Distanza tra i fori (mm) (XxY)
BBOXPFD600-300	6000 x 3010 x 450	6000 x 3000 mm	6000 x 3000 mm	-

Orientamento	Weight (kg)
Orizzontale	51,50

PARAMETRI ELETTRICI

Illuminazione	olore dell'illuminazione (	Luminosity (cd)	Intensità luminosa (lx)	Potenza (W)
SÌ	+/- 6500 K	-	9300	2 x 264 W

INFORMAZIONI SULL'IMBALLAGGIO

Unità di imballaggio 1 (mm)	Unità di imballaggio 2 (mm)	Unità di imballaggio 3 (mm)
1230 x 570 x 360	1200 x 510 x 170	-

Numero di pezzi della tavolozza	Peso del pallet (kg)	Tipo di tavolozza
-	-	-

ALTRE INFORMAZIONI

Product certifications	EAN
No	8596052212802

Istruzioni di montaggio 100x250 e 100x300

1 Connect parts 3 - 4

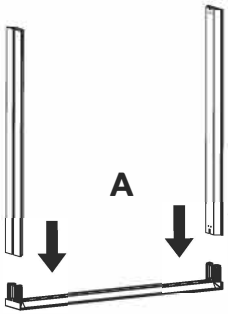

2 Install middle parts

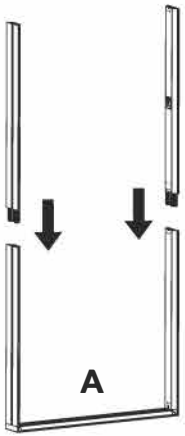

3 Connect parts 1- 2

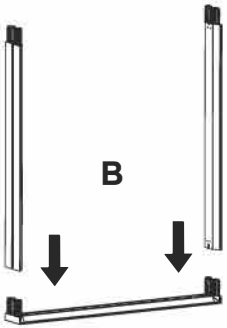

4 Complete frame

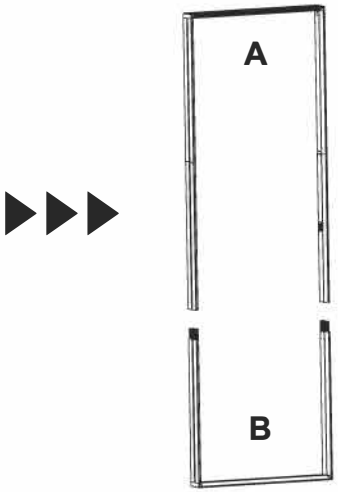

5 Install cross bar support

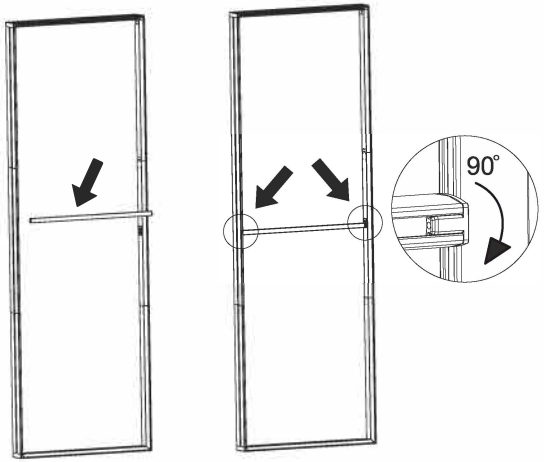

6 Install SEG graphics

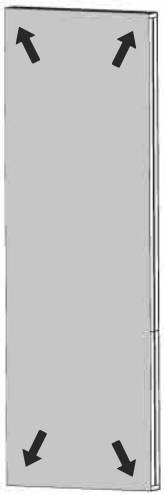

7 Install feet

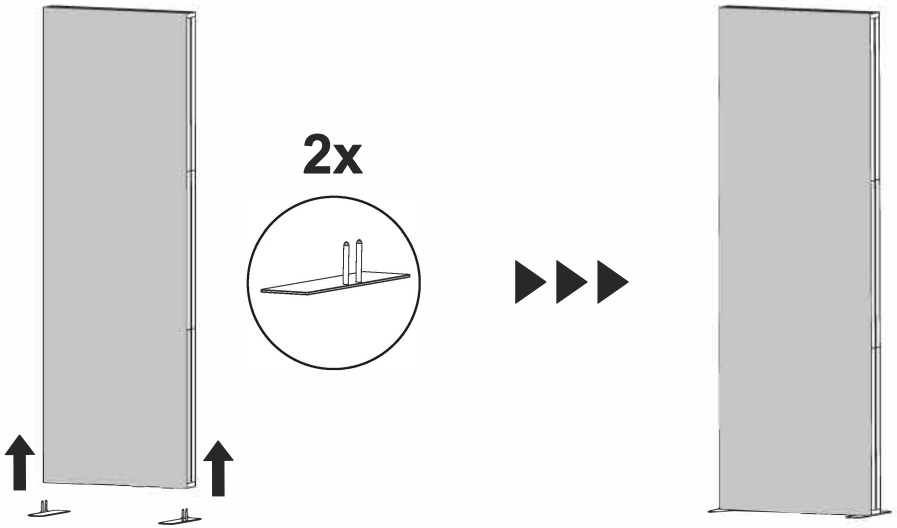

Smontare seguendo l'ordine inverso. Assicurarsi che la grafica sia riposta ordinatamente nella sua custodia dopo l'uso, per evitare pieghe.

Istruzioni di montaggio 200x250 e 200x300

1 Setup bottom frame part

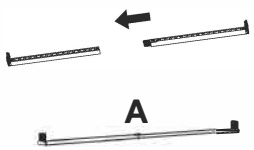

2 Connect vertical parts

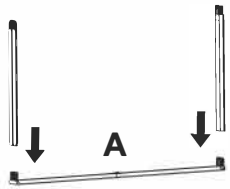

3 Add middle parts

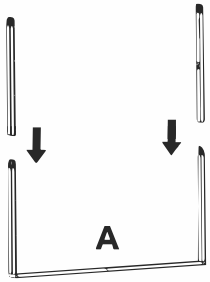

4 Setup top frame part

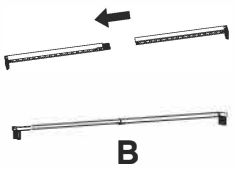

5 Connect vertical parts

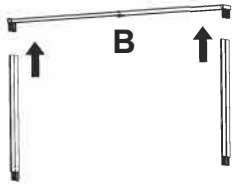

6 Complete the frame

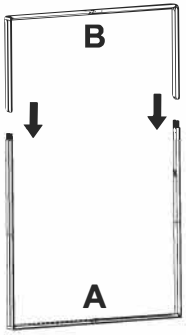

7 Setup verical support

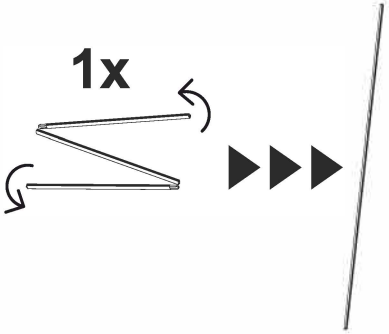

8 Install verical support

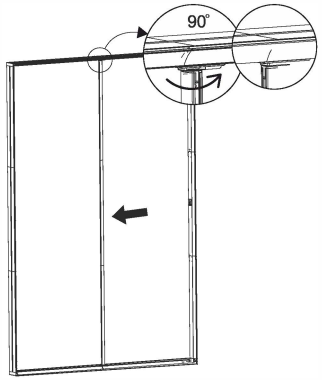

9 Add horizontal support 1

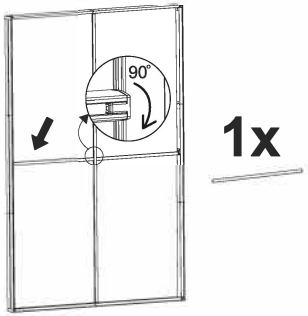

10 Add horizontal support 2

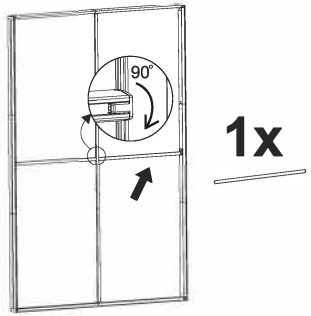

11 Install SEG graphics

12 Install feet

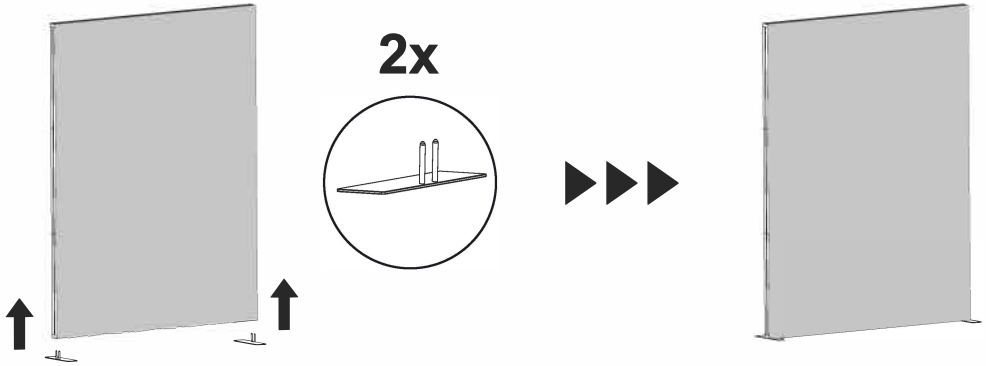

Smontare seguendo l'ordine inverso. Assicurarsi che la grafica sia riposta ordinatamente nella sua custodia dopo l'uso, per evitare pieghe.

Istruzioni di montaggio 300x250 e 300x300

1 Setup bottom frame part

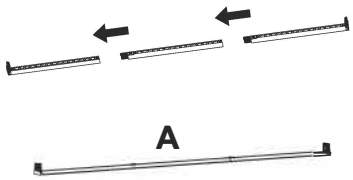

2 Connect vertical parts

3 Add middle parts

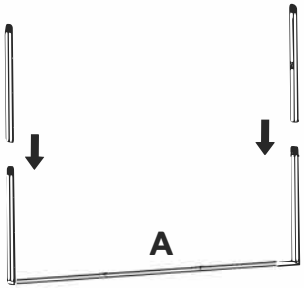

4 Setup top frame part

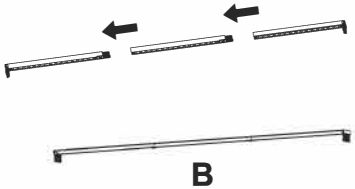

5 Connect vertical parts

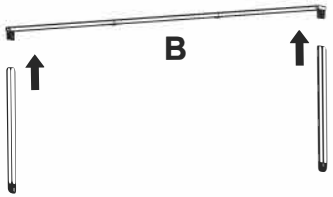

6 Complete the frame

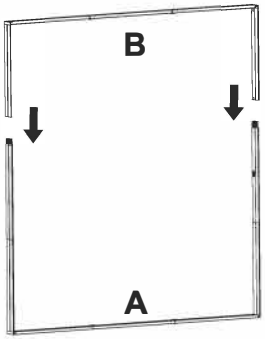

7 Setup verical supports

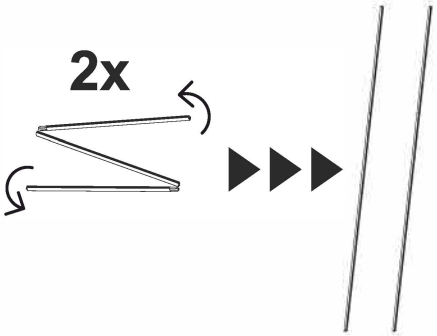

8 Install verical supports

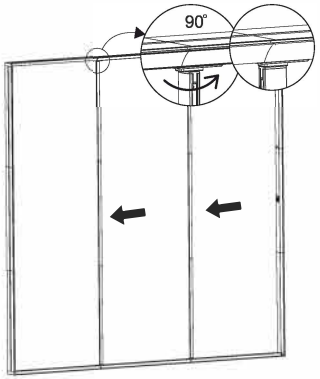

9 Install side supports

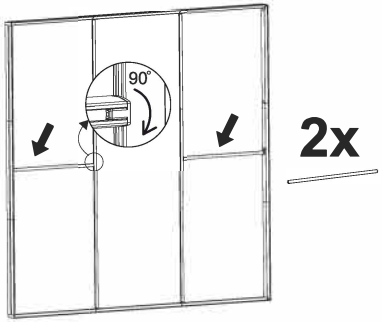

10 Install central support

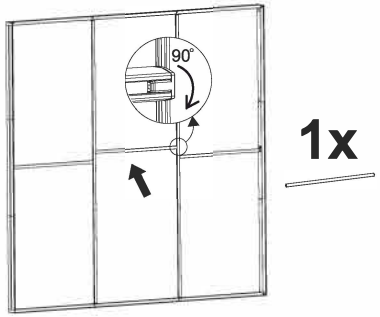

11 Install SEG graphics

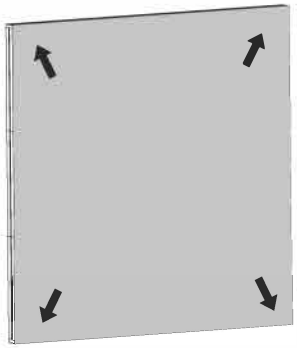

12 Install feet

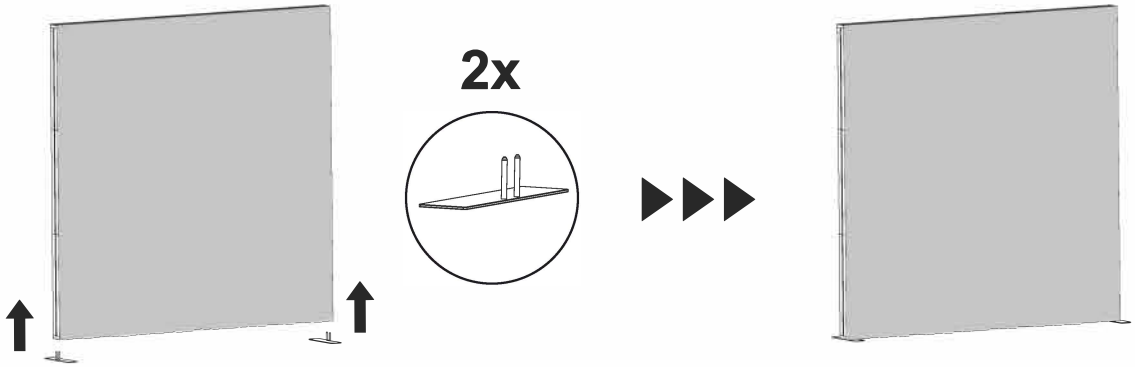

Smontare seguendo l'ordine inverso. Assicurarsi che la grafica sia riposta ordinatamente nella sua custodia dopo l'uso, per evitare pieghe.

Istruzioni di montaggio 600x250 e 600x300

1 Setup bottom frame part

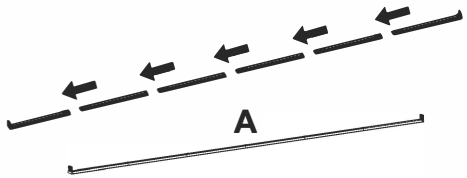

2 Connect vertical parts

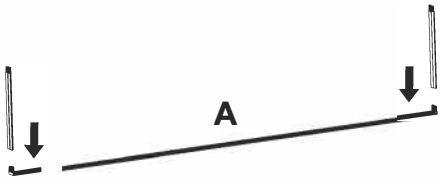

3 Add middle parts

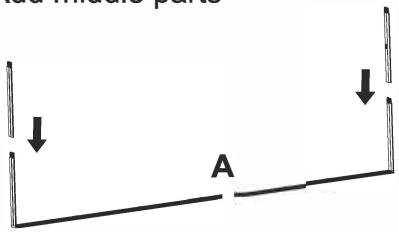

4 Setup top frame part

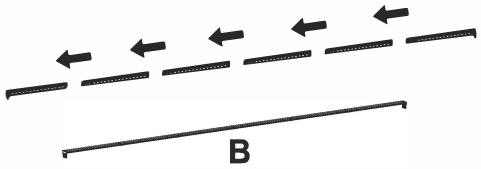

5 Connect vertical parts

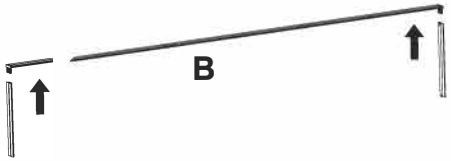

6 Complete the frame

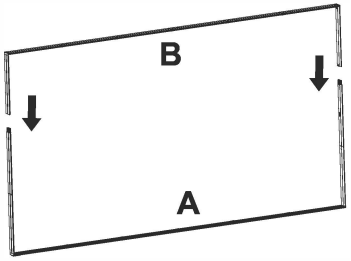

7 Setup verical supports

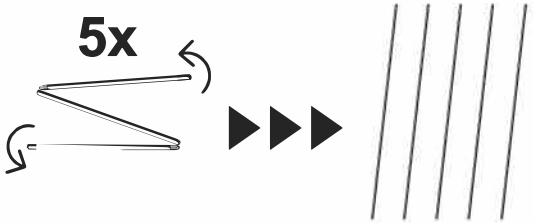

8 Install verical supports

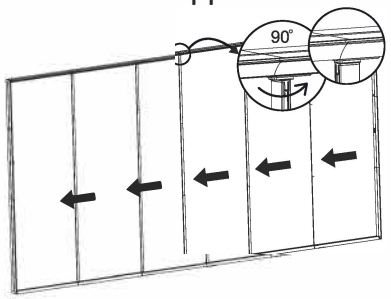

9 Install side supports

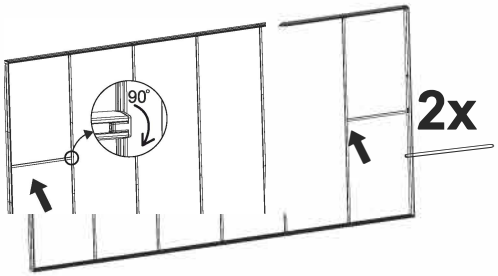

10 Install central supports

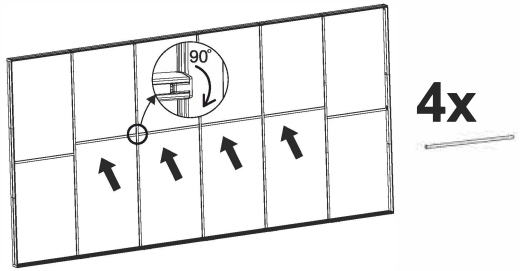

11 Install SEG graphics

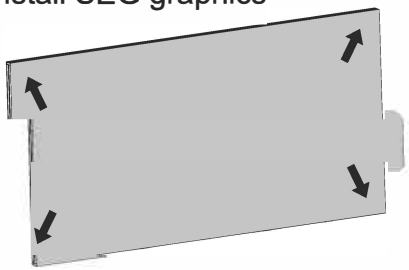

12 Install feet

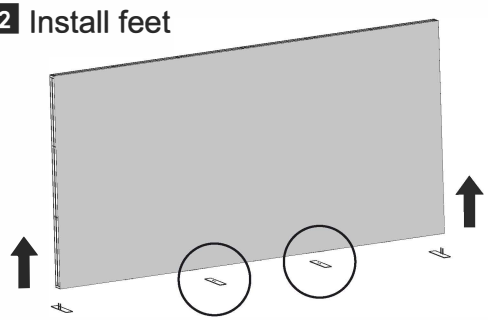

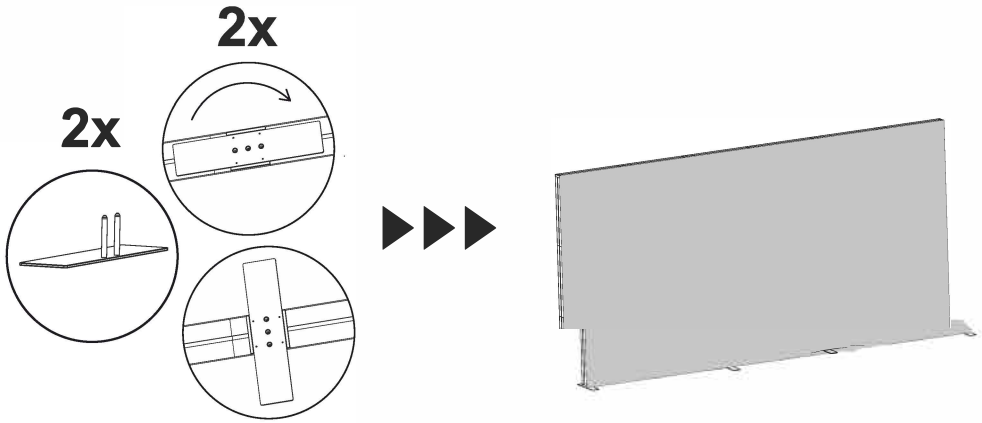

Smontare seguendo l'ordine inverso. Assicurarsi che la grafica sia riposta ordinatamente nella sua custodia dopo l'uso, per evitare pieghe.

PRINT TEMPLATE

1000 x 2500 / scale 1:1

1036 x 2536 mm / Bleed
the graphics must oversize to this area

1016 x 2516 mm / Print size
the graphics will be cropped to this size

950 x 2450 mm / Safe area
in this area place important logos, text, images

- File formato PDF o JPG salvati in CMYK con curva colore Coated FOGRA 39 (in caso di file in RGB o con altra curva colore verranno convertiti automaticamente dal RIP)
- risoluzione in dimensione reale minimo 150dpi (si accettano file ridotti al 50% purché la risoluzione venga raddoppiata)
- Testi convertiti in tracciati
- Eliminare le guide prima di salvare il file

Per la trasmissione dei file potete utilizzare lo spazio Wetrasfer del nostro sito a questo link https://www.pgteam.eu/invio-files.html.

PRINT TEMPLATE

1000 x 3000 / scale 1:1

1036 x 3036 mm / Bleed
the graphics must oversize to this area

1016 x 3016 mm / Print size
the graphics will be cropped to this size

950 x 2950 mm / Safe area
in this area place important logos, text, images

- File formato PDF o JPG salvati in CMYK con curva colore Coated FOGRA 39 (in caso di file in RGB o con altra curva colore verranno convertiti automaticamente dal RIP)
- risoluzione in dimensione reale minimo 150dpi (si accettano file ridotti al 50% purché la risoluzione venga raddoppiata)
- Testi convertiti in tracciati
- Eliminare le guide prima di salvare il file

Per la trasmissione dei file potete utilizzare lo spazio Wetrasfer del nostro sito a questo link https://www.pgteam.eu/invio-files.html.

PRINT TEMPLATE

2000 x 2500 / scale 1:1

2036 x 2536 mm / Bleed
the graphics must oversize to this area

2016 x 2516 mm / Print size
the graphics will be cropped to this size

1950 x 2450 mm / Safe area
in this area place important logos, text, images

- File formato PDF o JPG salvati in CMYK con curva colore Coated FOGRA 39 (in caso di file in RGB o con altra curva colore verranno convertiti automaticamente dal RIP)
- risoluzione in dimensione reale minimo 150dpi (si accettano file ridotti al 50% purché la risoluzione venga raddoppiata)
- Testi convertiti in tracciati
- Eliminare le guide prima di salvare il file

Per la trasmissione dei file potete utilizzare lo spazio Wetrasfer del nostro sito a questo link
https://www.pgteam.eu/invio-files.html.

PRINT TEMPLATE

2000 x 3000 / scale 1:1

2036 x 3036 mm / Bleed
the graphics must oversize to this area

2016 x 3016 mm / Print size
the graphics will be cropped to this size

1950 x 2950 mm / Safe area
in this area place important logos, text, images

- File formato PDF o JPG salvati in CMYK con curva colore Coated FOGRA 39 (in caso di file in RGB o con altra curva colore verranno convertiti automaticamente dal RIP)
- risoluzione in dimensione reale minimo 150dpi (si accettano file ridotti al 50% purché la risoluzione venga raddoppiata)
- Testi convertiti in tracciati
- Eliminare le guide prima di salvare il file

Per la trasmissione dei file potete utilizzare lo spazio Wetrasfer del nostro sito a questo link
https://www.pgteam.eu/invio-files.html.

PRINT TEMPLATE

3000 x 2500 / scale 1:1

3036 x 2536 mm / Bleed
the graphics must oversize to this area

3016 x 2516 mm / Print size
the graphics will be cropped to this size

2950 x 2450 mm / Safe area
in this area place important logos, text, images

- File formato PDF o JPG salvati in CMYK con curva colore Coated FOGRA 39 (in caso di file in RGB o con altra curva colore verranno convertiti automaticamente dal RIP)
- risoluzione in dimensione reale minimo 150dpi (si accettano file ridotti al 50% purché la risoluzione venga raddoppiata)
- Testi convertiti in tracciati
- Eliminare le guide prima di salvare il file

Per la trasmissione dei file potete utilizzare lo spazio Wetrasfer del nostro sito a questo link
https://www.pgteam.eu/invio-files.html.

PRINT TEMPLATE

3000 x 3000 / scale 1:1

3036 x 3036 mm / Bleed
the graphics must oversize to this area

3016 x 3016 mm / Print size
the graphics will be cropped to this size

2950 x 2950 mm / Safe area
in this area place important logos, text, images

- File formato PDF o JPG salvati in CMYK con curva colore Coated FOGRA 39 (in caso di file in RGB o con altra curva colore verranno convertiti automaticamente dal RIP)
- risoluzione in dimensione reale minimo 150dpi (si accettano file ridotti al 50% purché la risoluzione venga raddoppiata)
- Testi convertiti in tracciati
- Eliminare le guide prima di salvare il file

Per la trasmissione dei file potete utilizzare lo spazio Wetrasfer del nostro sito a questo link
https://www.pgteam.eu/invio-files.html.

PRINT TEMPLATE

6000 x 2500 / scale 1:1

6036 x 2536 mm / Bleed
the graphics must overspe to this area

6016 x 2516 mm / Print size
the graphics will be cropped to this size

5950 x 2450 mm / Safe area
in this area place important logos, text, images

- File formato PDF o JPG salvati in CMYK con curva colore Coated FOGRA 39 (in caso di file in RGB o con altra curva colore verranno convertiti automaticamente dal RIP)
- risoluzione in dimensione reale minimo 150dpi (si accettano file ridotti al 50% purché la risoluzione venga raddoppiata)
- Testi convertiti in tracciati
- Eliminare le guide prima di salvare il file

Per la trasmissione dei file potete utilizzare lo spazio Wetrasfer del nostro sito a questo link
https://www.pgteam.eu/invio-files.html.

PRINT TEMPLATE

6000 x 3000 / scale 1:1

6036 x 3036 mm / Bleed
the graphics must overstep to this area
6016 x 3016 mm / Print size
the graphics will be cropped to this size
5950 x 2950 mm / Safe area
in this area place important logos, text, images

- File formato PDF o JPG salvati in CMYK con curva colore Coated FOGRA 39 (in caso di file in RGB o con altra curva colore verranno convertiti automaticamente dal RIP)
- risoluzione in dimensione reale minimo 150dpi (si accettano file ridotti al 50% purché la risoluzione venga raddoppiata)
- Testi convertiti in tracciati
- Eliminare le guide prima di salvare il file

Per la trasmissione dei file potete utilizzare lo spazio Wetrasfer del nostro sito a questo link
https://www.pgteam.eu/invio-files.html.